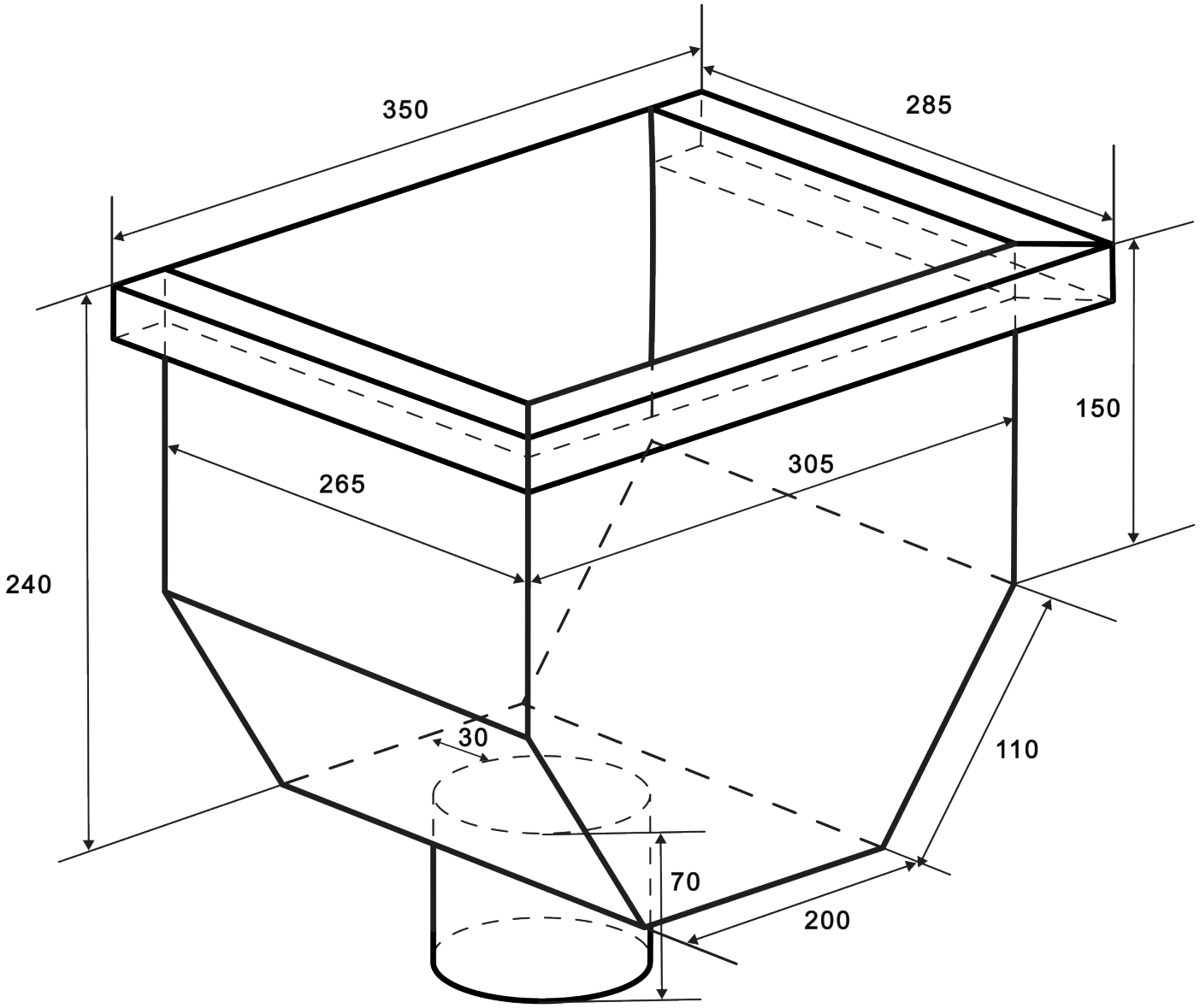

∅ 120/150

	Wymiary ścian			System Ø	Średnica wylotu
	Szerokość (A)	Głębokość (B)	Wysokość (H)		
Nazwa produktu Kosz SKOS-2 120/150	305 mm	265 mm	240 mm	120	115 mm
				150	142 mm